11月5日

第97回　全国高等学校ラグビーフットボール大会
平成29年度　全国高等学校総合体育大会　東京都予選

＜第二地区＞

1・2回戦は25分ハーフ
3回戦以降は30分ハーフ

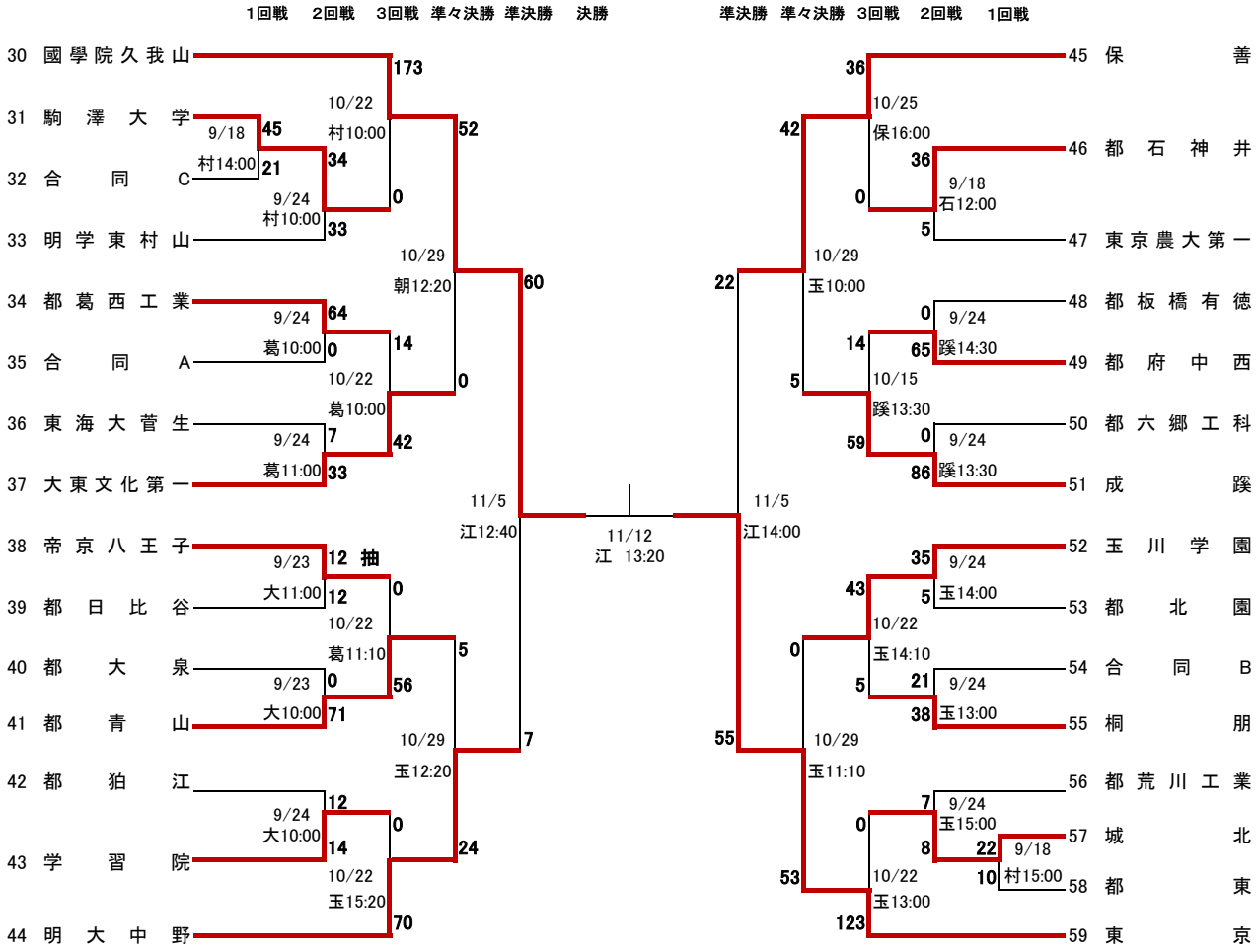

＜合同チーム編成＞

合同A　東工大附属・芝浦工大・正則・麻布
合同B　修徳・都江戸川・都科学技術・九段中等教育
合同C　駒場東邦・三田国際・豊島学院・成城
合同D　都小石川中等教育・筑波大附属・獨協・聖学院
合同E　昭和第一・法政大学・拓殖大一・東京電機大附属

＜試合会場＞

大	都立大泉高校	葛	都立葛西工業高校	石	都立石神井高校	蹊	成蹊高校グラウンド
城	成城学園グラウンド	玉	玉川学園記念グラウンド	朝	東京朝鮮中高級学校	豊	都立豊多摩高校
狛	都立狛江高校	東	都立東高校	本	本郷高校	真	都立八王子拓真高校
村	明治学院東村山高校	江	江戸川区陸上競技場	保	保善入間グラウンド		